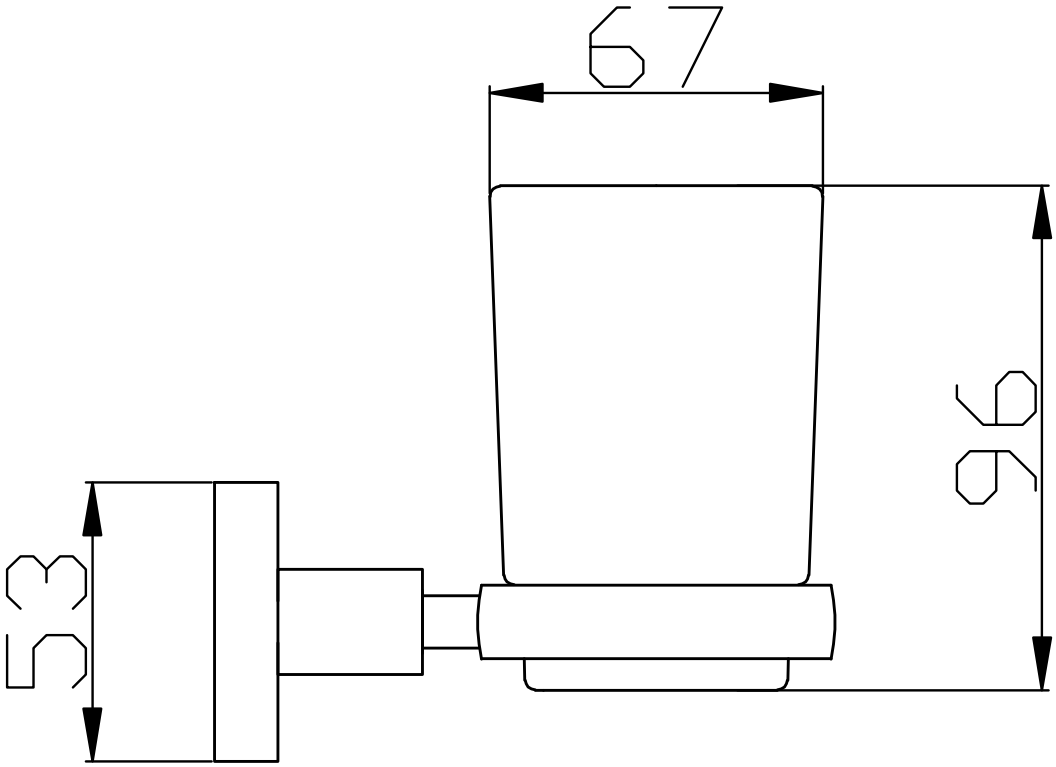
67
96
53

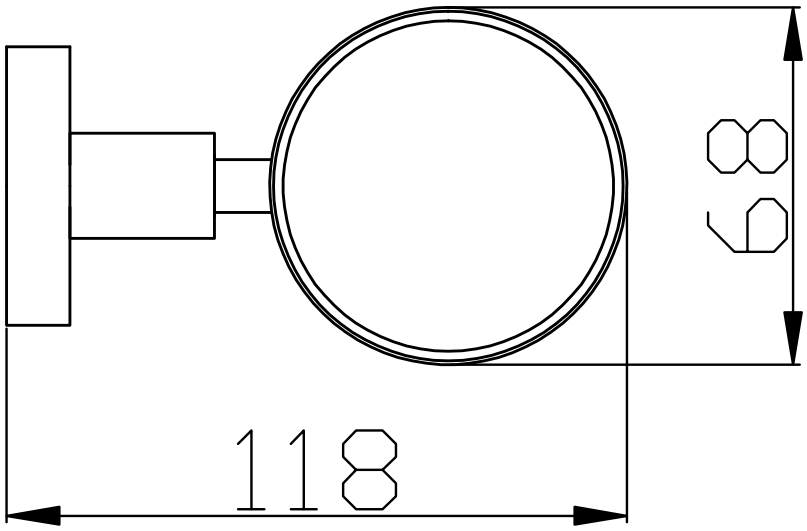
68
118