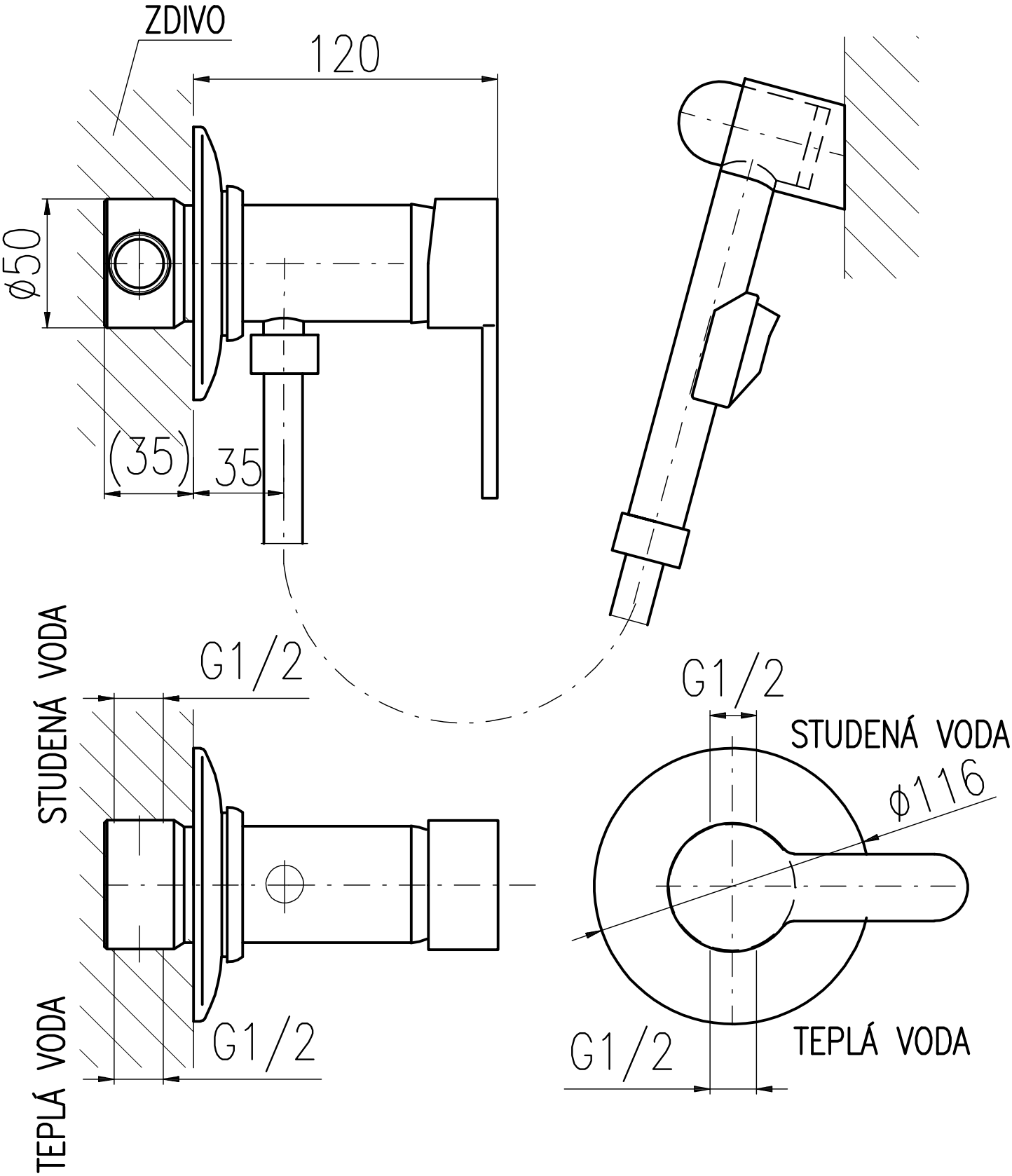
ZDIVO
120
ø50
(35)
35
G1/2
STUDENÁ VODA
TEPLÁ VODA
G1/2
G1/2
STUDENÁ VODA
ø116
G1/2
TEPLÁ VODA