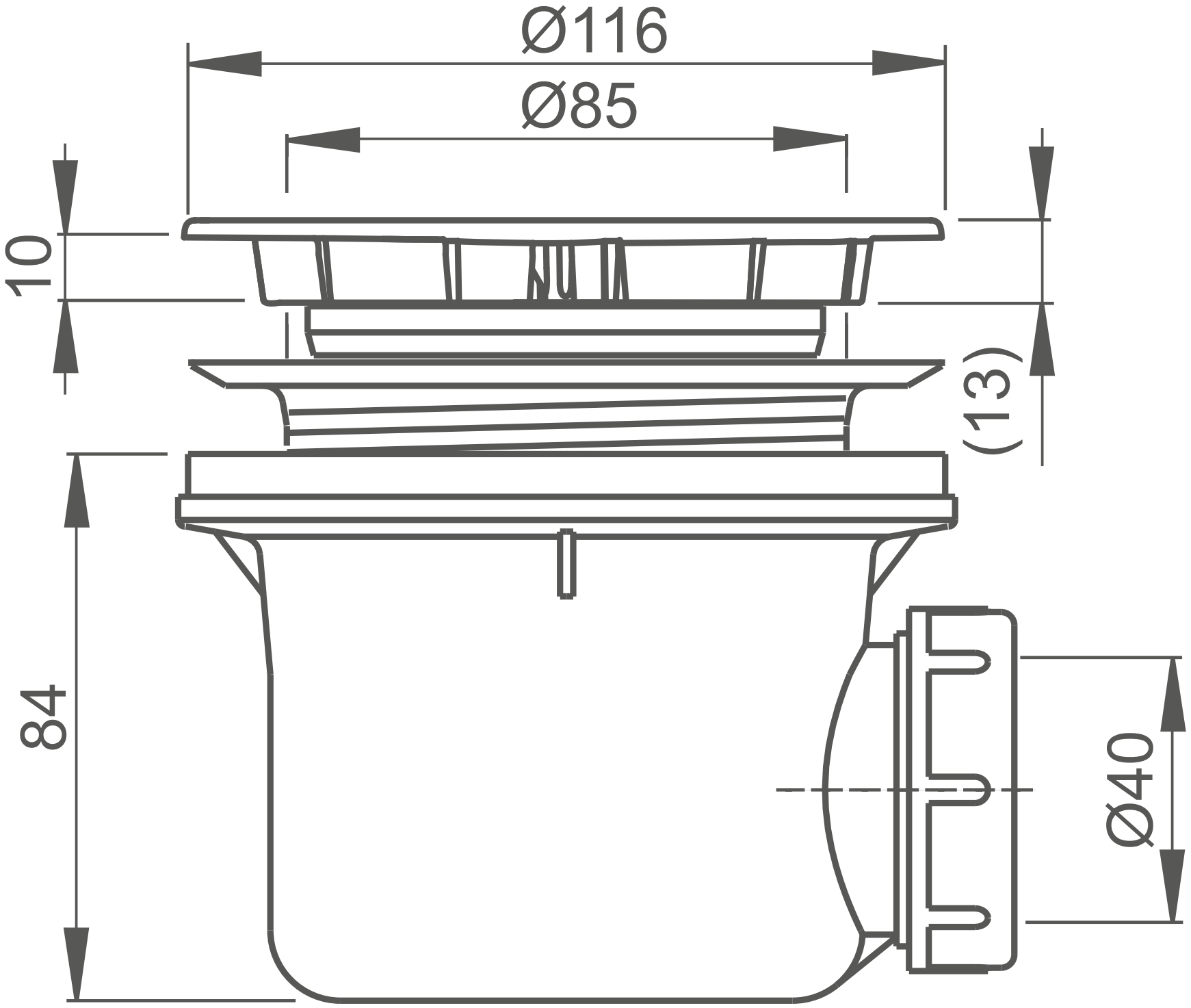
Ø116
Ø85
10
(13)
84
Ø40