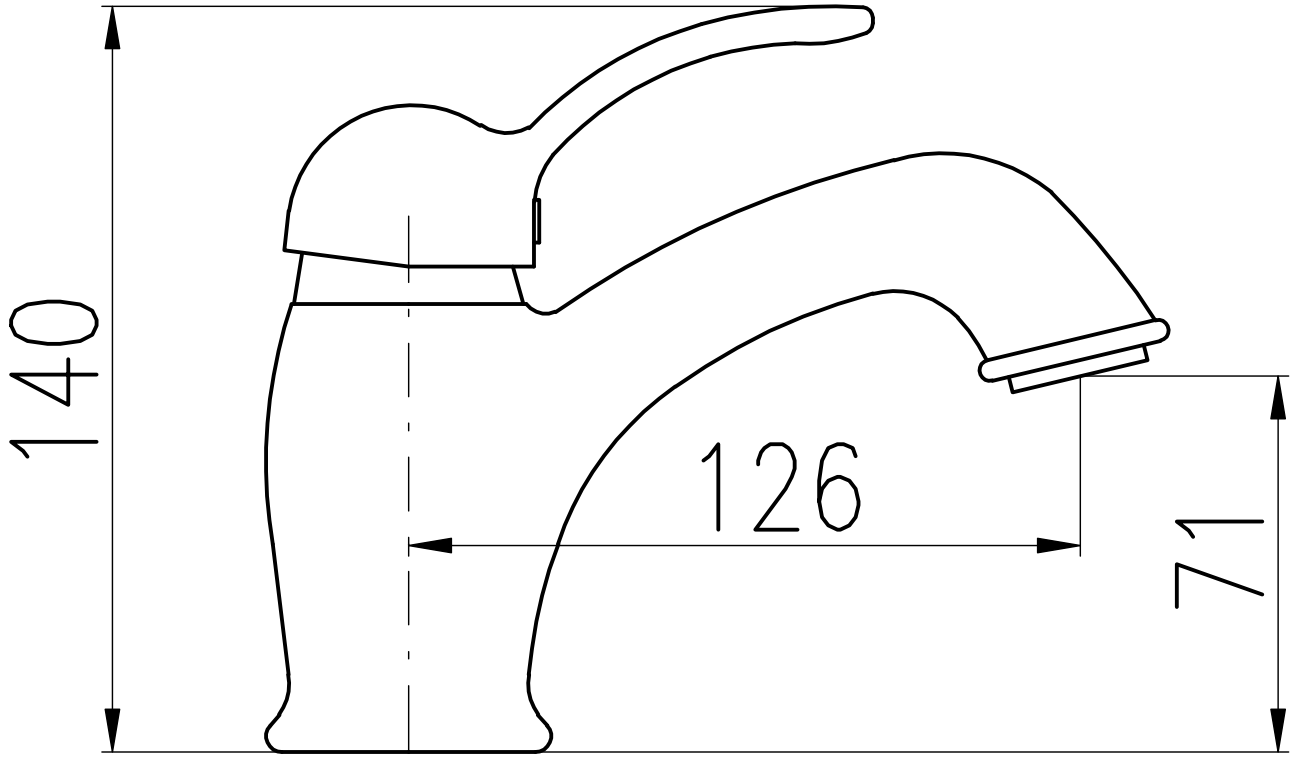
140
126
71